www.sachvac.com

USER GUIDE

Vac

dynamic digital

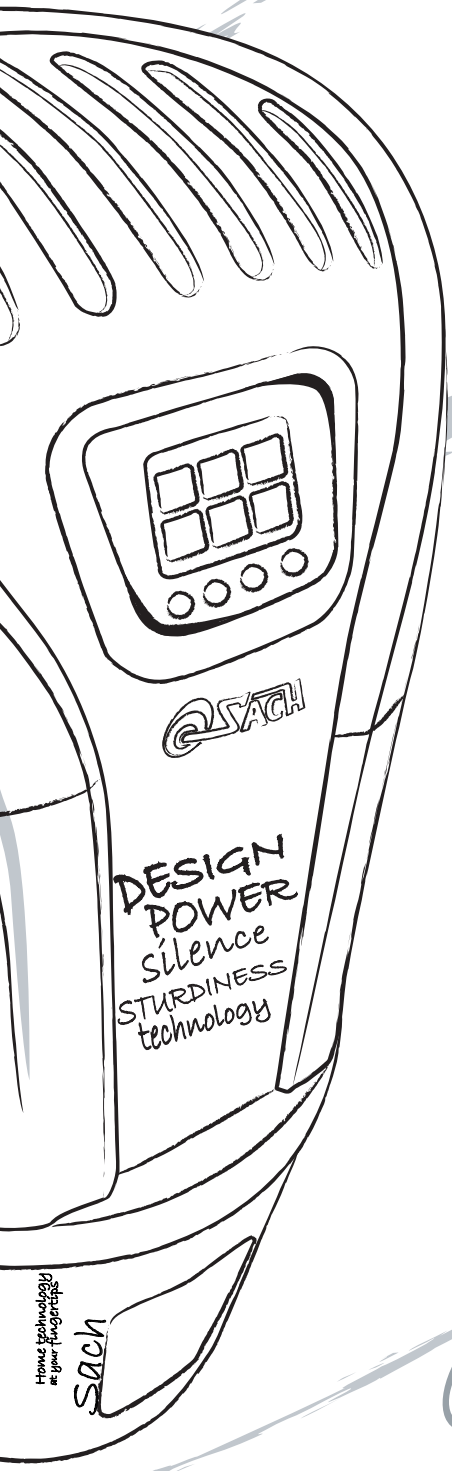

D Deutsch
Č České
E English
E Español
F Français
I Italiano
P Português
中 文
עברית

SACH®
Central Vacuum Systems

INDEX

1. INTRODUCTION. 45
2. LA MARQUE SACH. 46
3. AVERTISSEMENT DE SECURITE. 46
4. DESCRIPTION TECHNIQUE DE LA GAMME VAC BY SACH. 47
5. CERTIFICATS ET DIRECTIVES. 47
6. GUIDE. 48
7. NETTOYAGE ET ENTRETIEN. 51
8. CONNEXION ENTRE LA CENTRALE D'ASPIRATION ET LE BOITIER D'EXTENSION DIGITAL. 52
9. FIXATION DE LA CENTRALE D'ASPIRATION. 52
10. DÉPANNAGE. 53

1. INTRODUCTION

Tout d'abord, nous vous remercions de votre choix et de la confiance déposée dans nos produits.

Quel que soit le modèle choisi, vous profiterez d'un équipement technique de pointe et du meilleur service après-vente.

Ce manuel d'Instructions vise à sensibiliser le bon fonctionnement et la maintenance correcte de nos équipements, afin de permettre à l'utilisateur d'obtenir les meilleures performances avec son appareil; le manuel constitue donc un élément inséparable de la centrale d'aspiration. Lisez attentivement ce manuel avant de mettre en route votre système d'aspiration centralisée.

Ce manuel d'instructions correspond aux modèles VAC de la marque SACH.

Les spécifications et les instructions qui s'affichent dans ce Manuel ne peuvent être reproduites sans autorisation écrite, SACH se réservant le droit de modifier les spécifications de ses modèles à tout moment.

Compte tenu que l'utilisation de l'équipement peut provoquer l'usure ou la détérioration de certaines pièces de rechange ou accessoires, vous pouvez vérifier le code d'identification de la pièce en question et l'obtenir auprès de nos agents ou en vous adressant directement chez nous.

Veuillez lire attentivement les AVERTISSEMENTS et les CONSEILS fournis dans ce Manuel d'Instructions.

2. LA MARQUE SACH

SACH est une société basée à Madrid qui se consacre depuis 1992 à la recherche, le développement, la production et la commercialisation de matériels spécifiques pour les installations d'aspiration centralisée, à la fois résidentielle et tertiaire. La part de marché développée depuis le début de l'activité permet à SACH d'être un point de repère sur le marché mondial de l'aspiration centralisée.

Grâce aux dernières technologies, SACH maintient la performance de ses produits à un niveau élevé par rapport à d'autres marques présentes sur le marché. SACH sait satisfaire ses clients nationaux et internationaux grâce à sa technologie avancée, de haute qualité, en gardant des prix abordables et un service après-vente efficace.

La gamme VAC By SACH s'adapte aux maisons et appartements, mais aussi à d'autres immeubles comme les hôtels, restaurants, établissements scolaires, bibliothèques, hôpitaux, bureaux et également pour le nettoyage industriel.

3. NOTICE DE SÉCURITÉ

Lisez attentivement ce manuel avant toute utilisation et conservez-le:

1. Vérifiez que la tension indiquée sur l'étiquette de votre appareil correspond bien à celle de l'alimentation électrique.
2. Cet appareil est conçu uniquement pour une utilisation intérieure. Ne jamais utiliser cet appareil à l'extérieur.
3. Les enfants peuvent confondre ce dispositif avec un jouet. Ne jamais laisser les enfants utiliser cet appareil.
4. Ne jamais aspirer directement de la prise d'aspiration, un objet brûlant ou qui dégage de la fumée comme des cigarettes, des allumettes ou des braises. Faites particulièrement attention aux braises de la cheminée, même si elles semblent éteintes, car la vitesse de l'air à l'intérieur des conduits peut rallumer même la plus petite étincelle.
5. Ne pas aspirer de liquide depuis la prise d'aspiration, sauf si vous utilisez le «séparateur de liquides».
6. Ne jamais utiliser l'appareil en présence d'un détergent fort, parfum, essence, dissolvants ou d'autres gaz ou liquides corrosifs, qui peuvent provoquer des incendies.
7. Ne jamais aspirer d'objets susceptibles d'endommager le flexible comme petits jouets, épingles, etc.
8. Ne jamais aspirer d'objets pointus comme aiguilles, fourchettes, etc.
9. Ne jamais aspirer les restes de cuisine, comme des épluchures de légumes, des arêtes de poisson ou autres déchets tels que papiers, chiffons, serviettes et objets métalliques.
10. Ne jamais placer d'objets lourds ou tranchants dans le tuyau flexible.
11. Ne jamais utiliser votre centrale d'aspiration sans les cartouches filtrantes.
12. Éteignez et débranchez l'appareil immédiatement si vous remarquez un bruit anormal, une odeur de brûlé, de fumée ou tout autre incident en cours d'utilisation.
13. Ne jamais tenter de réparer l'appareil vous-même ni par une société non certifiée par la marque pour effectuer la maintenance. Toute intervention sur l'équipement effectuée par du personnel non autorisé de la marque annule toute responsabilité de garantie.

14. Cet appareil n'est pas prévu pour être utilisé par des personnes, y compris les enfants, dont les capacités physiques, sensorielles ou mentales sont réduites, ou des personnes dénuées d'expérience ou de connaissance, sauf si elles ont pu bénéficier, à travers d'une personne responsable de leur sécurité, d'une supervision ou d'instructions préalables concernant l'utilisation du système.
15. Si le câble d'alimentation est endommagé, il doit être remplacé par le fabricant ou son service après vente ou un personnel qualifié afin d'éviter un danger.
16. Si votre installation ne fonctionne pas correctement, vérifiez les étapes décrites dans ce manuel d'instructions. Si vous ne pouvez pas résoudre le problème immédiatement, contactez notre service technique.

4. CARACTÉRISTIQUES DE LA GAMME VAC

- Modèle: Unité Centrale d'Aspiration VAC

- Volume bac à poussières: 20 L (Modéle 1.6), 28 L (Modéle 1.8/2.4)

- Système de filtration :
  Primaire: Cyclonique.
  Secondaire : Protection filtre.
  Tertiaire: Cartouche du filtre HEPA

- Tension: 230 V

- Système de refroidissement du moteur: BY-PASS tangentiel.

- Poids net: 12 à 20 kg selon le modèle.

- Dimensions:
  Modèle 1.6 (825mm x 395mm)
  Modèle 1.8/2.4 (925mm x 395mm).

- Tableau des performances:

MODÉLE	PUISSANCE	DÉBIT	DÉPRESSION
1.6	1600 W	190 m^3/h	3100 mm/H_2O
1.8	1800 W	210 m^3/h	3300 mm/H_2O
2.4	2400 W (2x1200 W)	294 m^3/h	2800 mm/H_2O

5. CERTIFICATS ET DIRECTIVES

Cette unité d'aspiration centralisée est conforme aux directives européennes suivantes :
2002/96/CEE: Directive Déchets d'équipements électriques et électroniques et modifications ultérieures.
2006/95/CEE: Directive Basse Tension et modifications ultérieures.
2004/108/CEEE: Directive sur la Compatibilité Electromagnétique et modifications ultérieures.

Elle dispose des certificats suivants :
CE: Certificat de qualité de la Communauté Européenne.
GS: La marque GS est une certification allemande applicable aux produits électrodomestiques.
ROHS: Certificat ROHS « Restriction of the use of Certain Hazardous Substances » faisant référence à la restriction de certaines Substances Dangereuses dans les appareils électriques.

FRANÇAIS

6. GUIDE D'UTILISATION
VAC DYNAMIC

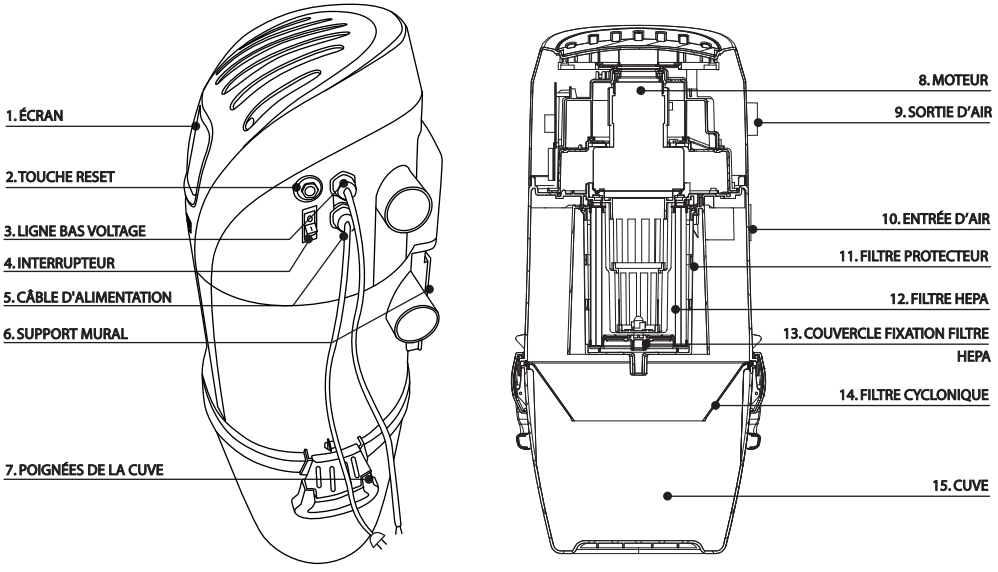

FRANÇAIS

INSTRUCTIONS GENERALES POUR LES MODÈLES DYNAMIC

1. Connecter le câble d'alimentation (5) au réseau électrique ; pour le modèle DYNAMIC seule cette manœuvre suffit. La centrale sera prête à l'emploi, l'interrupteur (4) doit être éteint, sur la position O et devra rester allumer si vous souhaitez que la centrale fonctionne en permanence, mais cela ne sera pas nécessaire pour une utilisation quotidienne car la centrale se mettra automatiquement en marche en connectant le terminal du flexible à une prise d'aspiration.
2. Préparer le flexible en connectant dans une extrémité la canne télescopique et dans l'autre la brosse qui s'adapte le mieux à la surface à aspirer.
3. Insérez le terminal du flexible à l'intérieur de la prise d'aspiration. Si vous disposez d'un flexible standard, le système d 'aspiration se mettra en route automatiquement; si vous avez le modèle avec flexible ON / OFF, branchez le sur la position « On » pour mettre en marche le système.

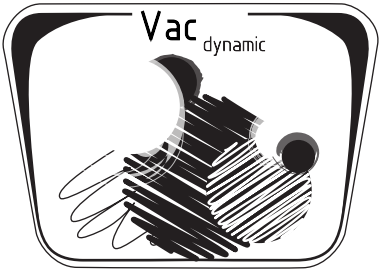

VAC DIGITAL

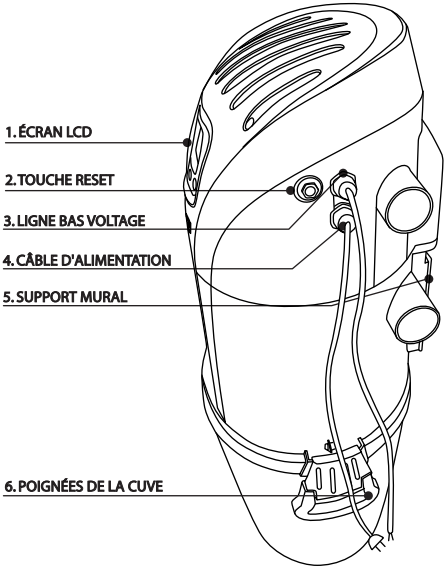

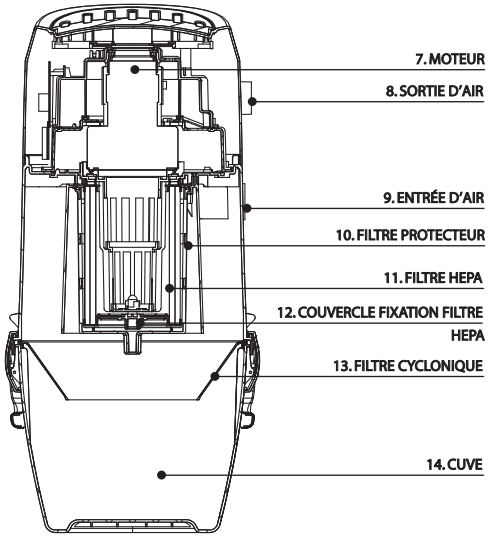

INSTRUCTIONS GENERALES POUR LES MODÈLES DIGITAL

1. Brancher le câble d'alimentation (4), le témoin «Power» restera toujours allumé sur l'écran LCD du modèle DIGITAL indiquant que la centrale est sous tension. Maintenant, la centrale est prête à l'emploi. Cet appareil sort de l'usine prêt pour un usage correct et normal et ne nécessite aucun ajustement ou réglage.

2. Pour le flexible, il faut relier l'embout à la canne télescopique et y introduire la brosse adéquate selon le type de surface qui va être aspiré.

3. Insérez le terminal du flexible à l'intérieur de la prise d'aspiration. Connectez l'interrupteur on/off du flexible (si vous disposez de ce modèle de flexible), sinon la centrale se mettra en route automatiquement et sera prête à l'emploi. Si votre flexible possède un variateur de puissance, il suffira de l'ajuster selon vos besoins et le type de surface à aspirer.

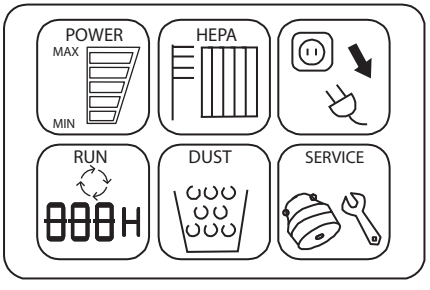

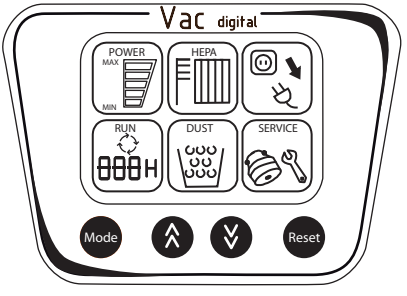

FRANÇAIS

FONCTIONNEMENT ECRAN DE CONTROLE LCD

Pour mettre en route l'installation à partir de la centrale d'aspiration, appuyez progressivement sur le bouton avec le symbole ⌃ de l'écran pour augmenter la puissance d'aspiration. Pour l'arrêter, appuyez sur le bouton avec le symbole ⌄ de l'écran, et enfin appuyer sur la commande avec le symbole RESET pour réaliser l'arrêt de la centrale d'aspiration.
Pour afficher les menus sur l'écran LCD, appuyez sur le bouton mode, il est important que l'appareil soit en arrêt car autrement les menus ne s'afficheront pas. Si vous mettez en marche votre appareil depuis le flexible, vous ne pourrez pas l'arrêter avec le bouton RESET de l'écran de contrôle de la centrale.

1. Indicateur de Puissance: Il indique le niveau de puissance auquel tourne le moteur. Il peut se réguler avec le symbole ⌃ ⌄ situé sur l'écran de contrôle ou sur la poignée du flexible.

2. Indicateur de nettoyage HEPA: Lorsque le petit cadran noir est plein, le filtre de protection et la cartouche HEPA doivent être nettoyés. L'indicateur de nettoyage HEPA fonctionne pour une période déterminée, environ 50 heures.

3. Indicateur protection électrique: Le voyant doit clignoter lorsque le thermostat ou le parasurtenseur est hors tension, l'appareil devant alors être éteint et débranché. Attendez que le thermostat refroidisse ou appuyez sur le bouton de parasurtenseur et allumez l'appareil. Si l'appareil ne s'allume pas, contactez le service après-vente.

4. Indicateur de durée: appuyez sur « Mode » et vous verrez les heures totales de fonctionnement.

5. Indicateur de bac à poussière plein: Lorsque le petit cadran noir est plein, cela signifie que le bac à poussières est rempli. Pour effectuer cet entretien, consultez la section « nettoyage et entretien ».

6. Indicateur de Service ou changement du moteur: Lorsque le voyant clignote, il est tenu de réaliser un entretien du moteur ou le remplacer, selon le problème.
Si ce symbole s'allume, contactez votre service technique le plus proche.

FRANÇAIS

INSTRUCTIONS POUR LES TOUCHES DE FONCTION

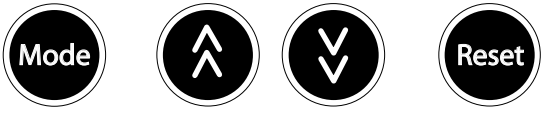

1. Symbole « Mode »: Cette touche indiquera le temps de fonctionnement du moteur du filtre HEPA. Ce bouton peut être utilisé quand l'appareil est en veille. Si l'unité centrale est en service, il ne fonctionnera pas.

2. Symbole ⌃: En l'activant et en le pressant depuis la centrale, cela augmentera la puissance d'aspiration d'un niveau.

3. Symbole ⌄: En l'activant et en le pressant depuis la centrale, cela diminuera la puissance d'aspiration d'un niveau.

4. Symbole « Reset » est le bouton de réinitialisation qui redémarre le compteur de temps du filtre HEPA.

Arrêt de l'unité : Si vous appuyez sur le bouton ⌃ pour allumer l'unité, à partir de l'écran de la propre centrale, vous pourrez l'éteindre en diminuant la puissance avec le bouton ⌄ et enfin, en appuyant sur le bouton «Reset». Si vous mettez en marche l'unité depuis le flexible, vous ne pourrez pas l'éteindre depuis le bouton «Reset» du propre écran de la centrale.

7. NETTOYAGE ET ENTRETIEN

Il est obligatoire de déconnecter la centrale de l'alimentation électrique. Un entretien et une bonne utilisation sont nécessaires pour assurer l'efficacité de l'équipe et son rendement optimal. Il est recommandé d'effectuer ces manœuvres de nettoyage et d'entretien de temps en temps pour éviter une défaillance mécanique de la centrale d'aspiration.

VIDANGE DU BAC À POUSSIÈRES

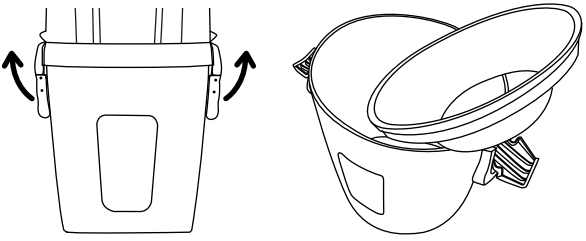

1. Démonter la cuve à l'aide des poignées latérales.
2. Retirer le filtre cyclonique.
3. Vider le bac à poussières.
4. Placer à nouveau le filtre cyclonique et la cuve et fermer hermétiquement à l'aide des deux poignées.

NETTOYAGE ET ENTRETIEN DU FILTRE

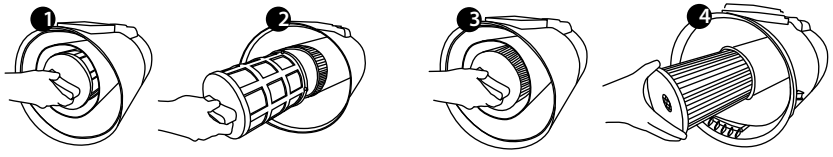

1. Détacher la cuve de la centrale d'aspiration.
2. Accéder au filtre protecteur situé à l'intérieur et l'enlever en effectuant une rotation de 90 degrés dans le sens anti-horaire.
3. Le filtre de protection est réutilisable et lavable à l'eau et savon neutre. Il faut s'assurer qu'il est complètement sec avant de le remettre.
4. Retirer le filtre HEPA de la même manière décrite ci-dessus et suivre la même procédure pour le nettoyage. Ne pas oublier de remettre le filtre complètement sec.
5. Vérifier l'état des filtres et ne jamais les mettre humides ou percés. La centrale s'endommagera si elle s'utilise sans filtre.
6. Remettre en place le filtre HEPA et ajuster à nouveau le couvercle dans le sens horaire jusqu'à ce qu'il soit bien verrouillé.
7. Ajuster à nouveau le filtre protecteur avec son couvercle, en le vissant dans le sens horaire.

NETTOYAGE EXTÉRIEUR

Il est conseillé de nettoyer régulièrement l'extérieur de la Centrale d'Aspiration avec un chiffon doux imbibé d'eau savonneuse, et laisser sécher complètement avant de remettre le système en marche. Ne pas utiliser de solvants, d'alcool ou de produits chimiques pour effectuer ce genre de nettoyage.

8. CONNEXION ENTRE LA CENTRALE D'ASPIRATION ET LE BOITIER D'EXTENSION DIGITAL

Le boîtier d'extension est une option qui est fournit avec le modèle VAC DIGITAL, qui permet de connaitre les paramètres de fonctionnement de la centrale d'aspiration lors de son utilisation.
Il suffit d'encastrer le boîtier d'extension dans le mur de la cuisine ou ailleurs, en effectuant la connexion de trois câbles pour permettre d'afficher tous les paramètres de fonctionnement de votre centrale.

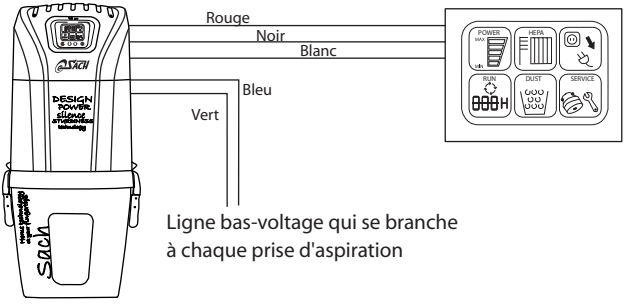

Brancher uniquement les câbles rouge, noir et blanc qui partent de la centrale d'aspiration avec les câbles de la même couleur du boîtier d'extension et l'écran digital affichera en temps réel les paramètres de la centrale.

9. FIXATION DE L'APPAREIL À SON SUPPORT MURAL

Toutes les centrales d'aspiration SACH sont équipées d'un support mural composé de deux parties complémentaires, l'une qui est intégrée dans la partie arrière de la centrale et l'autre qui doit être fixée au mur et qui s'insère à la première partie. La centrale d'aspiration doit restée fixer au mur en utilisant ce support.

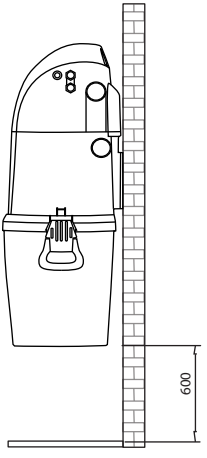

L'appareil doit être installé dans un endroit aéré, d'accès facile et loin de toutes sources de chaleur.

Il devra être également installé à proximité d'une prise de courant. La centrale devra être fixée à une hauteur qui facilite la vidange du bac à poussières, à environ 0.60m du sol. De même, il convient de laisser un espace qui facilite sa manipulation de chaque côté de la centrale. Dans la mesure du possible, nous devrons fixer la centrale au mur porteur ou de béton pour éviter les vibrations. Une fois choisi l'emplacement et la hauteur, nous fixons le support mural et nous posons la centrale à son support.

En cas de doute ou pour tout renseignement complémentaire, dirigez-vous exclusivement à nos services d'assistance technique ou à un centre ou distributeur autorisé.

FRANÇAIS

10. SOLUTIONS D'INCIDENCES

1. QUE FAIRE LORSQUE LA CENTRALE N'ASPIRE PAS?
Lorsque l'appareil a été utilisé pendant un certain temps et que vous observez que la puissance d'aspiration est plus faible qu'auparavant ou qu'elle n'aspire pas correctement, procédez comme suit:

a) Tout d'abord, vérifiez le bac à poussière et retirez les déchets. Si, après avoir vidé la cuve, la puissance d'aspiration reste faible, nettoyez également le filtre. L'appareil fonctionnera après avoir exécuté les étapes précédentes.

b) Si certaines prises aspirent tandis que d'autres pas, il s'agit d'une obstruction de conduits.

c) Si aucune prise n'aspire, débranchez le raccordement de l'entrée d'air de l'unité centrale. Si l'unité centrale aspire, cela signifie que le conduit a une perte d'air ou une obstruction près de la centrale. Vérifiez toutes les prises pour repérer le point de fuite. Si vous ne le trouvez pas, contactez le service technique.

d) Si l'unité centrale n'aspire toujours pas, cela indique qu'il y a un problème au niveau du moteur. Contactez le service technique.

2. QUE FAIRE LORSQUE LA CENTRALE NE DÉMARRE PAS AUTOMATIQUEMENT?

a) Éteignez et rallumez à nouveau, en connectant l'interrupteur pour démarrer le modèle VAC DYNAMIC ou en cliquant sur le symbole ⌃ pour le modèle VAC DIGITAL.

b) Si l'appareil est muni d'un dispositif de protection contre la surcharge de courant, pressez le bouton Reset (Réinitialisation).

c) Débranchez l'appareil et attendez 30 minutes.

d) Si vous ne parvenez toujours pas à la mettre en route, contactez le service technique de SACH.

3. COMMENT FAIRE SI LE CONDUIT EST BOUCHÉ?

a) Veuillez relire les principaux points du Manuel d'Instructions, afin de vérifier que vous avez bien suivi les indications.

b) Allumez et éteignez l'unité centrale de façon continue pour modifier la vitesse de l'air dans le conduit, afin que l'élément qui bloque le conduit soit aspiré jusqu'à l'unité principale.

c) Débranchez la centrale d'aspiration et retirez la cuve. Puis, connectez un aspirateur conventionnel à la prise d'aspiration bouchée.

e) Si le conduit reste bloqué, contactez le service technique.

4. QUE FAIRE SI VOUS ASPIREZ DE L'EAU?

a) Si par mégarde vous avez aspiré de l'eau avec l'appareil, maintenez l'unité centrale allumée pendant 15 minutes supplémentaires pour aspirer toute l'eau à l'intérieur du conduit et du réseau de tuyauterie.

b) S'il y a également de l'eau dans le filtre et l'eau a pénétré dans l'unité centrale, débranchez immédiatement l'alimentation électrique et contactez le service technique.

www.sachvac.com

AUTHORISED DEALER

Pol.Ind.Ventorro del Cano
C/ Vereda de los Barros, 67 Nave A-B
28925 Alcorcón
Madrid - Spain
Tel: +34 91 633 34 93
FAX: 91 633 49 31

CUSTOMER SERVICE
+34 91 633 34 93

SACH®
Central Vacuum Systems